PIANTA FONDAZIONI-PILASTRI scala 1:50

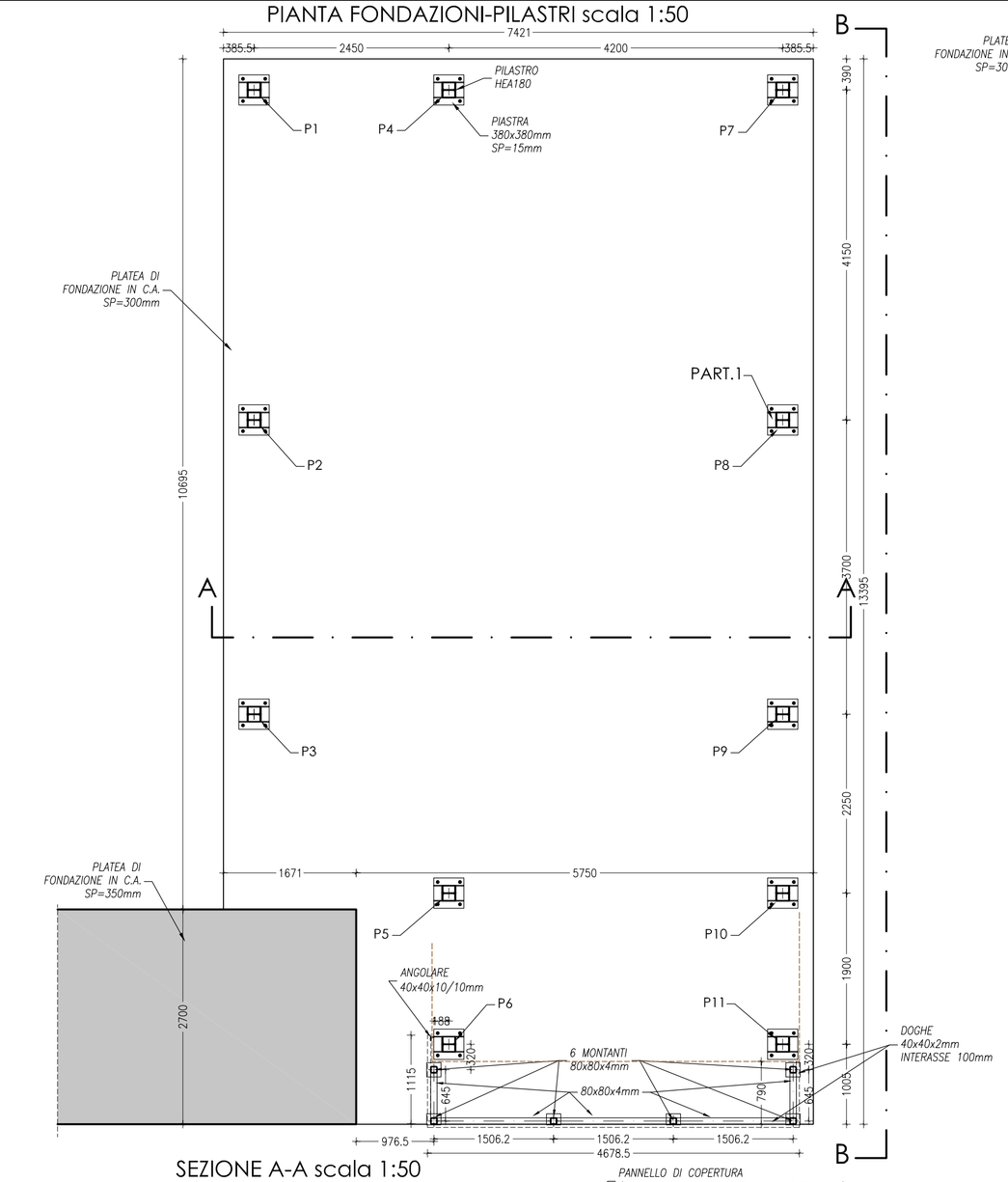

PIANTA COPERTURA scala 1:50

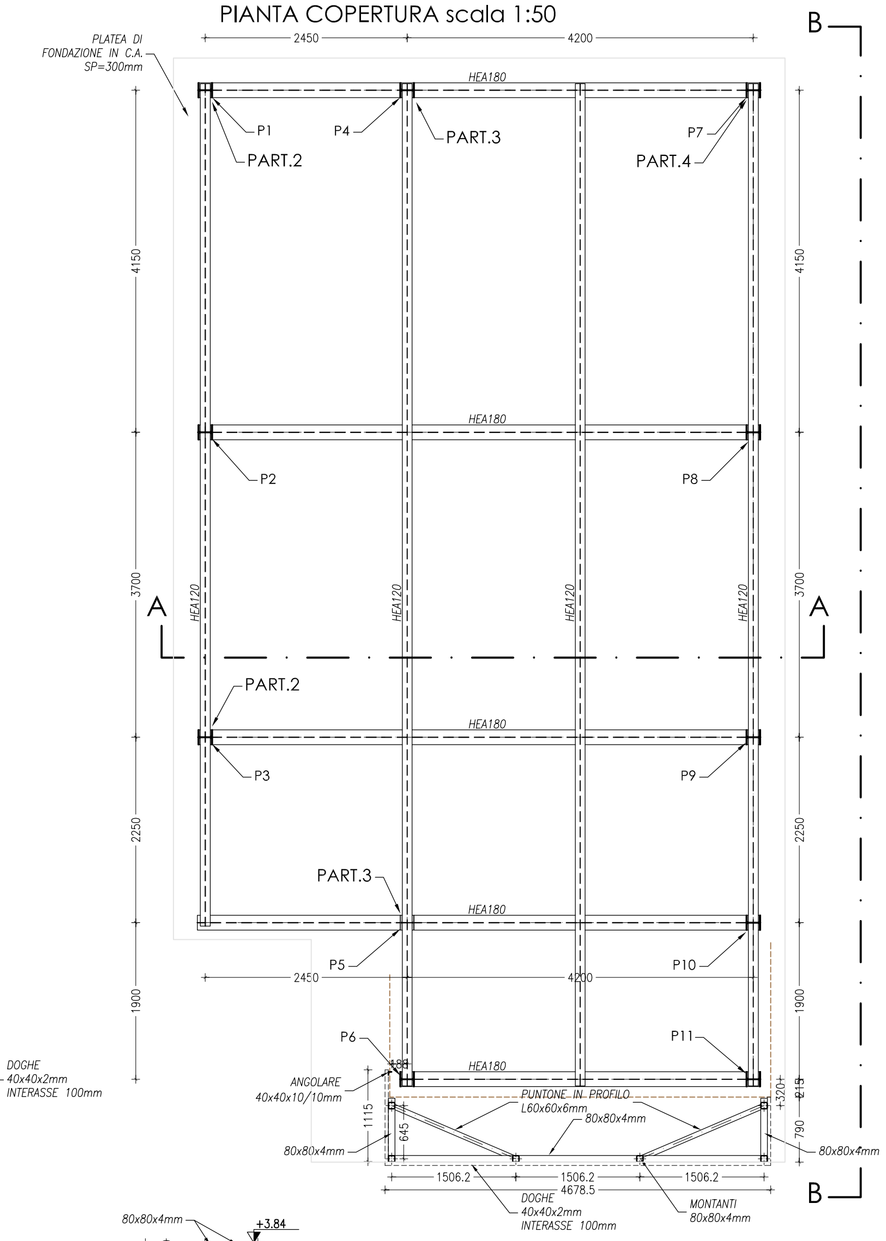

NOTA:
RICAVARE PART.4 DA PART.2

SEZIONE A-A scala 1:50

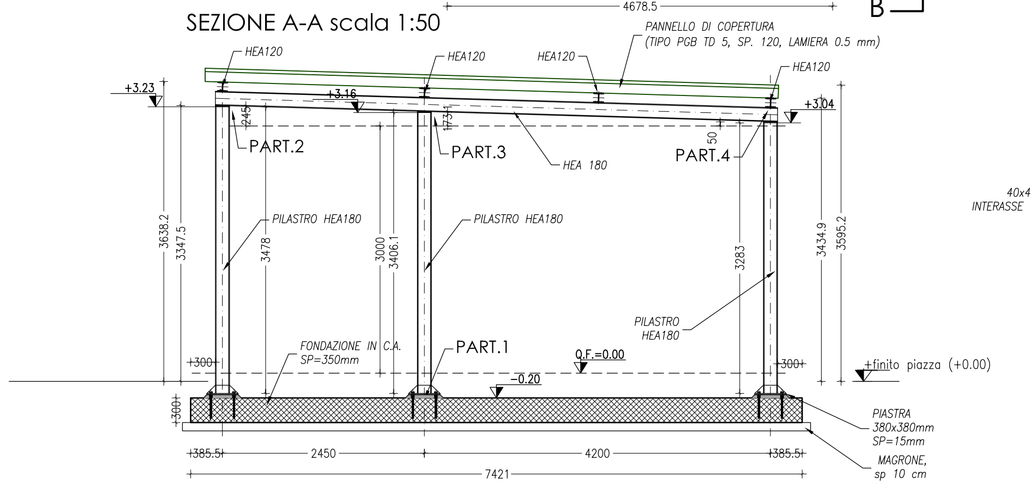

SEZIONE B-B scala 1:50

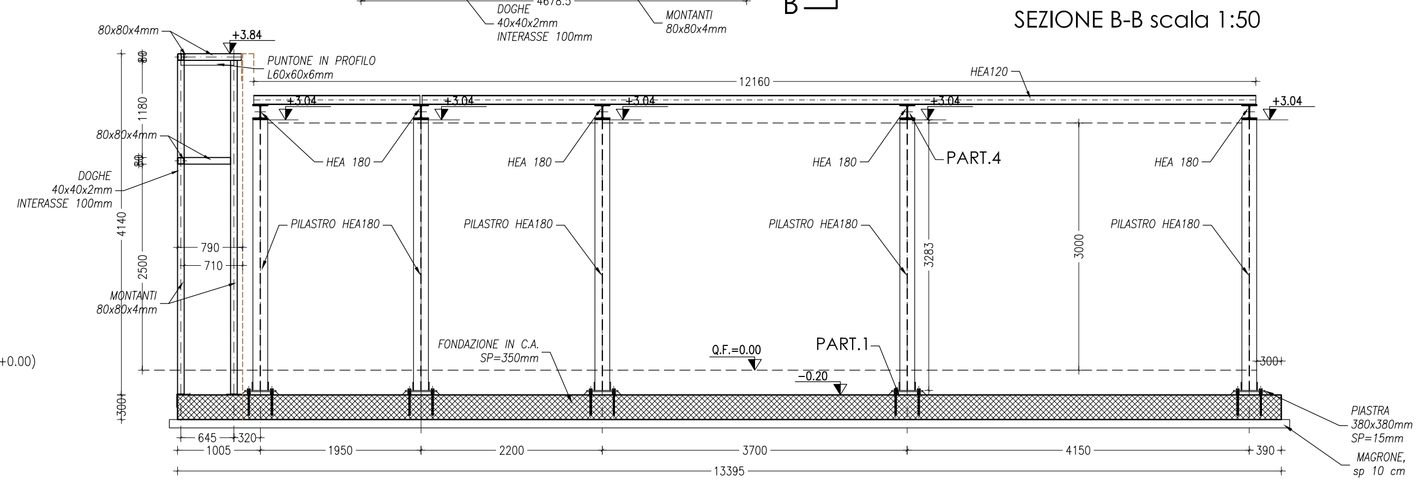

ELENCO MATERIALI

CALCESTRUZZO

CLS MAGRO
Conforme alla norma UNI EN 206–1
Classe di resistenza a compressione C12/15

CLS PER OPERE IN FONDAZIONE (TRAVI, CORDOLI, ETC.)
Conforme alla norma UNI EN 206–1
Classe di esposizione XC2
Classe di resistenza a compressione C25/30
Dimensione massima dell'aggregato Dmax=30mm
Classe di consistenza S4
Densità $\gamma \geq 25.00$ kN/mc

ACCIAIO

ACCIAIO PER CEMENTO ARMATO IN BARRE O RETI
TIPO B450C
$f_{yk} \geq 450$ N/mmq; $f_{tk} \geq 540$ N/mmq
$1.13 \leq (f_t/f_y)_k \leq 1.35$; $(f_y/f_{ynom})_k \leq 1.25$

ACCIAIO PER CARPENTERIA METALLICA
Conforme alle norme EN 10025, EN 10210 e EN 10219
dotato di marcatura CE
ACCIAIO TIPO S275 (profili di carpenteria; piastre)
$f_{yk} \geq 275$ N/mmq; $f_{tk} \geq 430$ N/mmq per $t \leq 40$mm
ACCIAIO TIPO S355 (per piastre ed elementi di collegamento)
$f_{yk} \geq 355$ N/mmq; $f_{tk} \leq 510$ N/mmq per $t \leq 40$mm

BULLONI AD ALTA RESISTENZA E BARRE FILETTATE
Conformi alle Norme EN14399 e/o EN15048, dotati di marcatura CE, e conformi alla UNI EN ISO 898)
VITE Classe 10.9; DADO Classe 10
f_{yb} = 900 N/mmq; f_{tb} = 1000 N/mmq

SALDATURE
Conformi alle norme UNI EN ISO 4063, UNI EN ISO 15614–1, UNI EN 1011, UNI EN ISO 9692

NOTE E PRESCRIZIONI GENERALI

–LE QUOTE ALTIMETRICHE SONO ESPRESSE IN METRI.
–LE DIMENSIONI E QUOTE DEL DISEGNO SONO ESPRESSE IN MILLIMETRI, SE NON DIVERSAMENTE SPECIFICATO.
–PER LE FONDAZIONI PREVEDERE UN GETTO DI PULIZIA (MAGRONE) DI ALMENO 100 mm.
–LE BARRE DI ARMATURA DEVONO ESSERE RISVOLTATE ALLE ESTREMITA'.
–SOVRAPPORRE LE BARRE DI ARMATURA PER ALMENO 40 DIAMETRI, SE NON DIVERSAMENTE SPECIFICATO.

COPRIFERRO NETTO

– OPERE A CONTATTO CON IL TERRENO s=4.0cm
– TRAVI, PILASTRI, CORDOLI s=3.0cm
– SETTI, SOLETTE s=2.0cm
(SALVO DIVERSA INDICAZIONE NEI SINGOLI ELABORATI)

CONVENZIONI

LA LUNGHEZZA DELLE PARTI DI BARRE E' "FUORI TUTTO"
(NORME ISO/DIN 4066)

FERRI DISTANZIATORI PER OPERE IN C.A.

MURI E PARAMENTI
MIN 9#6/mq

SOLETTE IN ELEVAZIONE
MIN 2#14/mq

PRESCRIZIONI RELATIVE ALLE STRUTTURE METALLICHE

GIUNTI SALDATI:
.LE SALDATURE (MATERIALI, STRUMENTI, PROCEDIMENTI ETC) DEVONO OSSERVARE LE PRESCRIZIONI E LE NORME INDICATI AL § 11.3.4 DEL DM.14.01.2008 E IL CORDONE DI SALDATURA, QUANDO PREVISTO, DEVE ESSERE SEMPRE CONTINUO, ESEGUITO CON DUE O PIU' PASSATE A SECONDA DELLO SPESSORE
.TUTTE LE SALDATURE, SALVO DIVERSA INDICAZIONE, SONO DEL TIPO A COMPLETA PENETRAZIONE.
.NEI GIUNTI A CROCE O A T A COMPLETA PENETRAZIONE, LO SPESSORE DELLA SALDATURA DEVE ESSERE PARI A 1.3 VOLTE LO SPESSORE DELL'ELEMENTO SALDATO DI TESTA.
.LO SPESSORE DI GOLA, SALVO DIVERSA INDICAZIONE, DEVE ESSERE UGUALE AL MINIMO SPESSORE DEGLI ELEMENTI DA COLLEGARE.
GIUNTI BULLONATI:
IL DIAMETRO DEL FORO DEVE ESSERE PARI AL DIAMETRO NOMINALE DEL BULLONE + 1.0mm SE ø ≤ 20mm.
+ 1.5mm SE ø > 20mm.

PARTICOLARE 1 scala 1:10

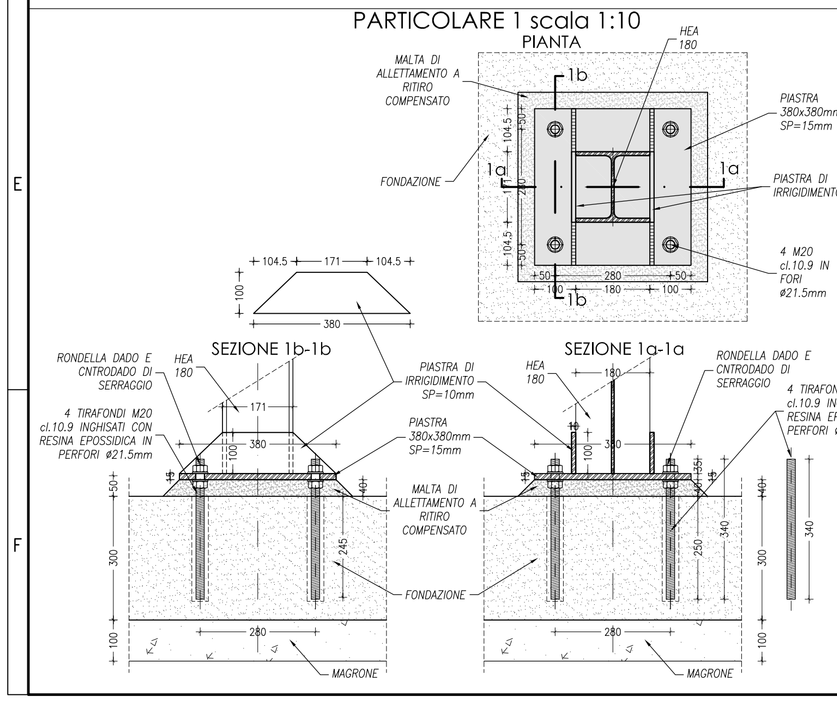

PARTICOLARE 2 pil P1 P2 P3 scala 1:10

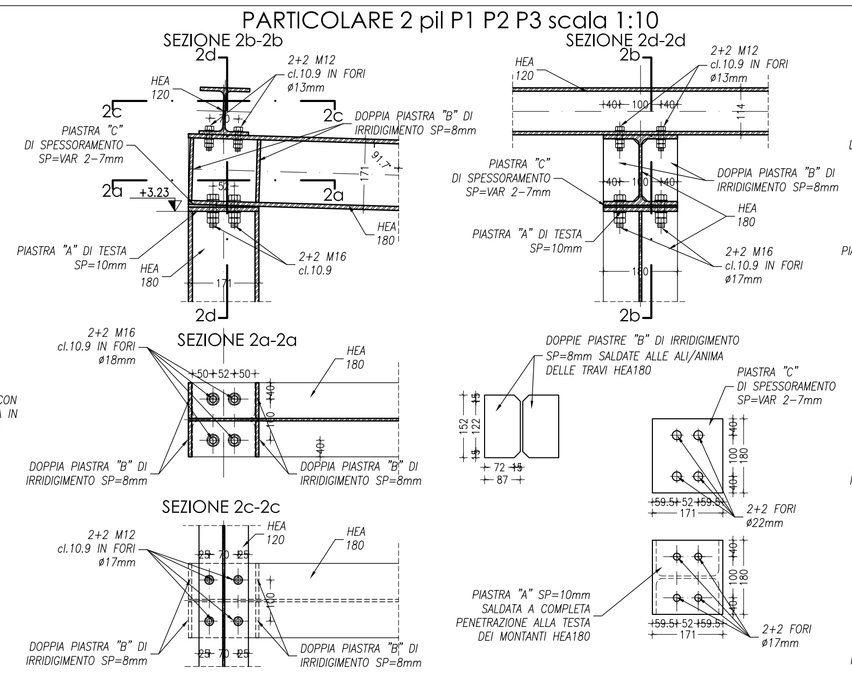

PARTICOLARE 3 scala 1:10

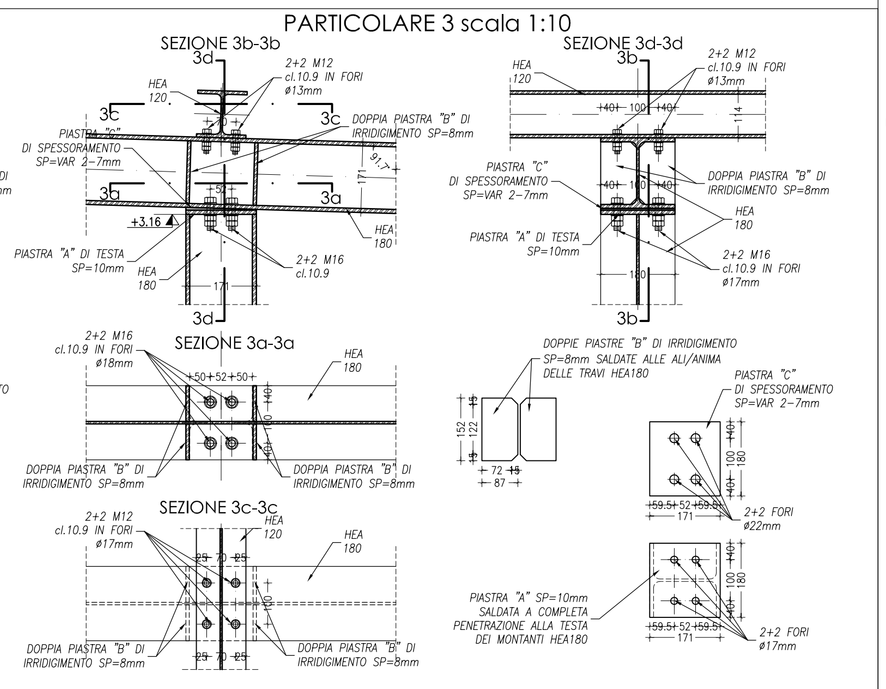

COMMITTENTE

COMUNE DI CERTALDO

RESPONSABILE DEL PROCEDIMENTO
Responsabile di P.O.
Settore Lavori Pubblici

Geom. Nadia TRAINI

Aspetti Tecnici:

Responsabile di P.O. Settore Urbanistica e Sviluppo Economico
Arch. Carlo VANNI

Tecnico Verifica Progetto
Geom. Martina ROSSI

ORDINE DEGLI INGEGNERI DELLA PROVINCIA DI FIRENZE
DOTT. ING. MARCELLO MANCONE N. 5723

NUOVA CAFFETTERIA

PIAZZA DELLA LIBERTA'_COMUNE DI CERTALDO

PROGETTISTI

POLITECNICA
INGEGNERIA E ARCHITETTURA
Via Galileo Galilei, 220
41126 Modena
www.politecnica.it

RESPONSABILE DI PROGETTO E DELLE INTEGRAZIONI SPECIALISTICHE
Ing. Marcello Mancone

PROGETTO ARCHITETTONICO
Arch. Giuseppe Cacozza
Arch. Roberto Malfatti

PROGETTO STRUTTURALE
Ing. Marcello Mancone

PROGETTO IMPIANTI ELETTRICI
Ing. Francesco Frassineti

PROGETTO IMPIANTI MECCANICI
ING. Massimo Fiorini

PROGETTO ESECUTIVO

ELABORATO

NUOVA CAFFETTERIA

OPERE STRUTTURALI - ELEVAZIONE

OPERA	ARGOMENTO	DOC. E PROG.	FASE	REVISIONE
0 2	C M	A 0 0 1 _	3	0

CARTELLA:	FILE NAME:	NOTE:	PROT.	SCALA:
-	02_CM_A001_30_4711.dwg	A1	4711	VAR

REV.	DESCRIZIONE	DATA	REDATTO	VERIFICATO	APPROVATO
5					
4					
3					
2					
1					
0	EMISSIONE	06/06/2017	PANTIFERRI	RICONDA	MANCONE

Il presente progetto è il frutto dell'lavoro dei professionisti associatisi in Politecnica. A termine di legge tutti i diritti sono riservati.
E' vietata la riproduzione in qualsiasi forma senza autorizzazione di POLITECNICA Soc. Coop.